SERIE ADVANCED

TLR 11 CNT

CENTRALINA PER IDROPULITRICI AD ACQUA CALDA

L'evoluzione a microprocessore del TLR 11: alimentazione universale, contaore, manutenzione e diagnostica con spia dedicata.

Acqua calda · Acqua fredda · 90–520 Vac · Made in Italy



ALIMENTAZIONE	POMPA 400 V	POMPA 230 V	INGOMBRO
90–520 Vac	**7,5** kW · 10 HP	**5,5** kW · 7,5 HP	**100×100×48** mm

DATI TECNICI

Alimentazione	90–520 Vac, 50/60 Hz, riconoscimento automatico
Motore pompa	400 V fino a 7,5 kW / 10 HP · 230 V fino a 5,5 kW / 7,5 HP
Uscita pompa	3 relè interni
Elettrovalvola gasolio	Contatti puliti NO, attivazione ritardata 3 s
Spia	Uscita 12 Vdc, max 100 mA
Ingressi	4 ingressi pressostati · ON/OFF generale in bassa tensione
Interfaccia	Connettore per PC (TesterTLR)
Connessioni	Faston 6,3 mm
Dimensioni (L×P×H)	100 × 100 × 48 mm
Peso	530 g
Protezione	Elettronica affogata in resina epossidica

FUNZIONI PRINCIPALI

- Alimentazione universale senza regolazioni
- Contaore totale e in modalità acqua calda
- Avviso manutenzione con eventuale blocco a seconda soglia
- Mancanza acqua: gasolio escluso subito, pompa ferma dopo TotalStop
- Controllo microperdite, inattività e funzionamento continuo
- Numero di serie per la tracciabilità

DESCRIZIONE

TLR 11 CNT è l'evoluzione del TLR 11, ora interamente gestito da microprocessore. Tramite connettore e interfaccia dedicata si collega al PC: con **TesterTLR** si impostano tempi e controlli, si testano ingressi e uscite e si monitora la macchina in funzione.

I 4 ingressi pressostati svolgono anche funzione di sicurezza: in mancanza d'acqua l'elettrovalvola gasolio viene esclusa immediatamente e la pompa si arresta dopo il ritardo TotalStop impostato.

ELETTRONICA PER IDROPULITRICI

PROGETTATO E PRODOTTO IN ITALIA

CONFIGURABILE CON TESTERTLR

- Impostazione delle tempistiche personalizzate
- Abilitazione / disabilitazione di funzioni e controlli
- Test singolo di ogni ingresso e uscita
- Monitoraggio dello stato macchina in funzionamento
- Lettura numero di serie e contaore

Ripristino dopo un allarme: salvo diversa indicazione, togliere tensione alla macchina per alcuni secondi. I blocchi per mancata manutenzione si azzerano solo tramite software (rete di assistenza).

SEGNALAZIONE ALLARMI

SEGNALE	SIGNIFICATO	RIPRISTINO
Fissa	Blocco totale per mancata manutenzione	Rete di assistenza
1 lampeggio	Avviso manutenzione ordinaria consigliata	Rete di assistenza
2 lampeggi	Blocco pompa sempre attiva	Togliere tensione per alcuni secondi
3 lampeggi	Microperdite / false partenze	Togliere tensione per alcuni secondi
4 lampeggi	Blocco per inattività	Togliere tensione per alcuni secondi
5 lampeggi	Blocco per mancanza acqua	Togliere tensione per alcuni secondi

TLR 11 CNT · Schema di collegamento

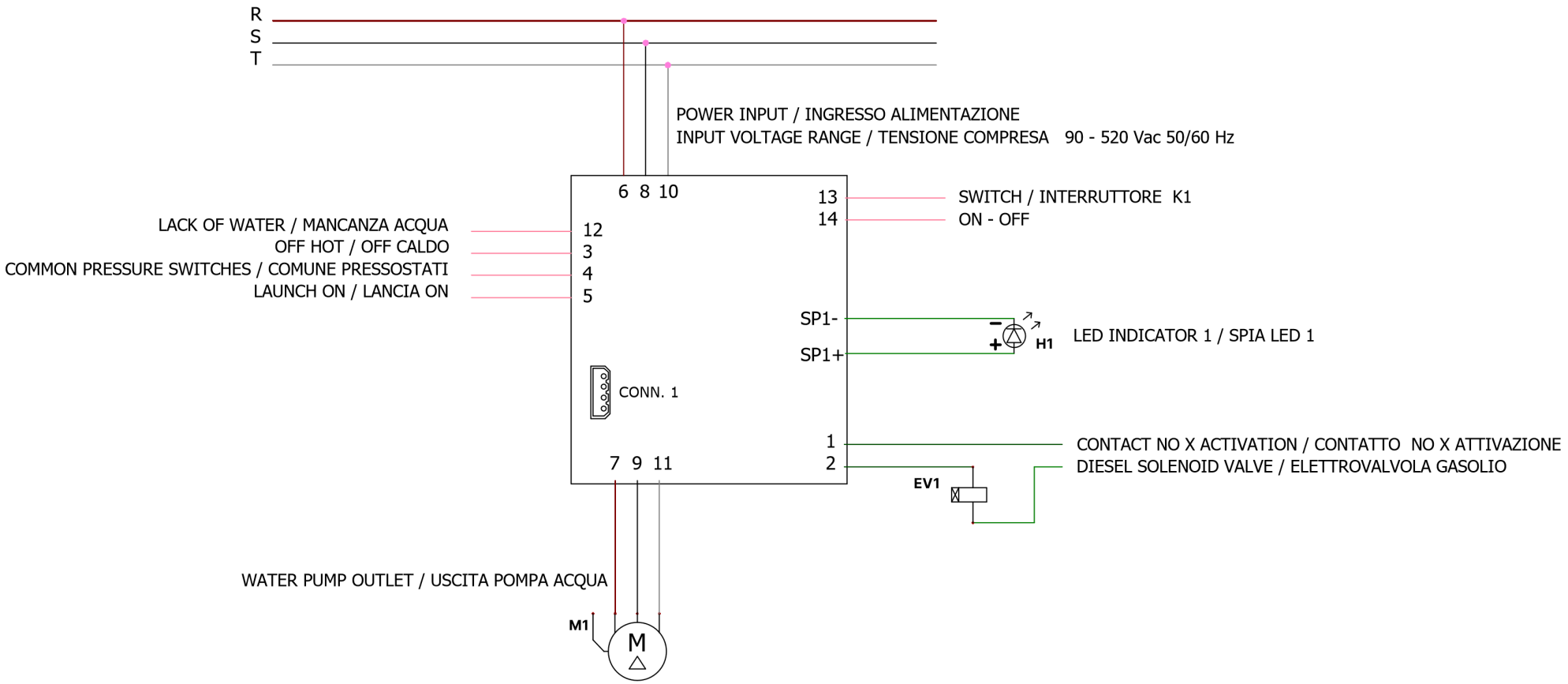

M1 -Water pump outlet / Uscita pompa acqua
EV1 - Diesel solenoid valve / Elettrovalvola Gasolio
K1 - Low Voltage Switch / Interruttore Bassa Tensione
H1 - 12Vdc Warning Light / Spia Segnalazione
CONN 1 - Connector interface with PC / Connettore intefaccia PC
In single phase do not use 10-11 / In monofase non usare 10-11

Legende bilingue EN / IT come da schema costruttore · Disegni non in scala

G.Milani s.a.s. · Via Cavaglietto 25, 28010 Cavaglio d'Agogna (NO) · +39 0322 80 68 20 · info@gmilani.it · gmilani.cloud

TLR 11 CNT · Ingombri, pressostati e collegamento ventola / scintilla

T1 - Spark high voltage transformer / Trasformatore alta tensione scintilla
M1 - Motor Pump / Motore Pompa
M2 - Smoke fan motor / Motore ventola fumi
P1 - Pressure switch generally mounted on the pump / Pressostato generalmente monatato su Pompa
P2 - Pressure switch generally mounted on Bypass Valve / Pressostato generalmente montato su Valvola Bypass

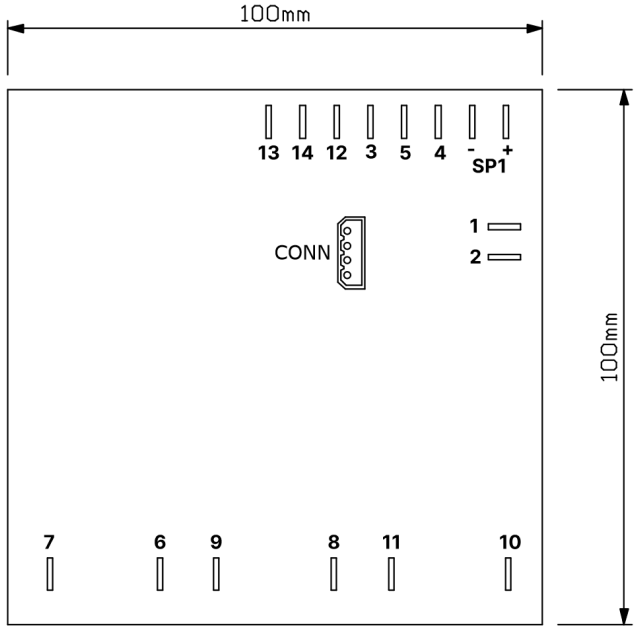

Example of pressure switch connection
Esempio collegamento pressostati

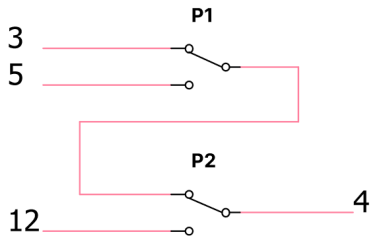

Example of Fan Motor and Spark Transformer connection
Esempio collegamento Motore Ventola e Trasformatore Scintilla

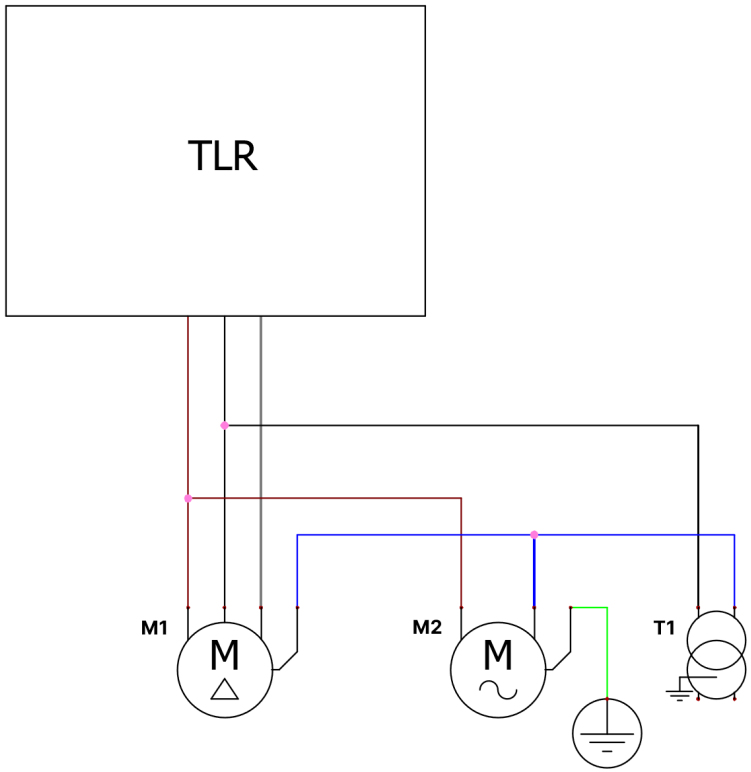

Legende bilingue EN / IT come da schema costruttore · Disegni non in scala

G.Milani s.a.s. · Via Cavaglietto 25, 28010 Cavaglio d'Agogna (NO) · +39 0322 80 68 20 · info@gmilani.it · gmilani.cloud