SERIE PREMIUM

TLR 20

CENTRALINA PER IDROPULITRICI AD ACQUA FREDDA

Il TLR più potente: relè da 90 A e cablaggio dedicato da 6 mm² per motori fino a 20 kW, con tutta la configurabilità del TLR 15.

❄ Acqua fredda · 230 Vac · 400 Vac · Made in Italy

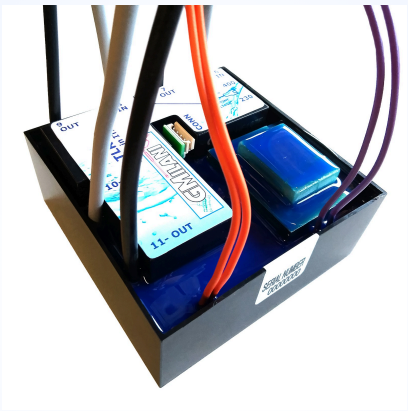

ALIMENTAZIONE	POMPA 400 V	POMPA 230 V	INGOMBRO
230 / 400 Vac	**20** kW · 27 HP	**8** kW · 10,8 HP	**100×100×48** mm

DATI TECNICI

Alimentazione	230 / 400 Vac, 50/60 Hz
Motore pompa	400 V fino a 20 kW / 27 HP · 230 V fino a 8 kW / 10,8 HP
Uscita pompa	3 relè da 90 A
Uscita ausiliaria	24 Vac, max 100 mA, funzione selezionabile da software
Ingressi	Pressostati in bassa tensione · ON/OFF generale in bassa tensione
Temporizzazione	15 s standard (modificabile da software)
Connessioni	Cavi 6 mm² potenza · 0,5 mm² comandi · morsetti tipo Mammut
Dimensioni (L×P×H)	100 × 100 × 48 mm
Peso	950 g
Protezione	Elettronica affogata in resina epossidica

FUNZIONI PRINCIPALI

- Cablaggio di potenza dedicato per sfruttare la portata dei relè
- Gestione a microprocessore, configurabile con TesterTLR
- Numero di serie per la tracciabilità
- Contaore totale e parziale, avviso manutenzione
- Blocco opzionale a seconda soglia di manutenzione
- Uscita 24 Vac: contaore esterno (su richiesta) o spia

DESCRIZIONE

TLR 20 estende la gamma TLR alle macchine fredde di potenza più elevata. A differenza del TLR 15, adotta cavi di potenza e comando dedicati, per utilizzare pienamente la portata dei relè, non raggiungibile con i Faston.

Funziona come temporizzatore del motore pompa (15 s standard). Tempi, funzioni e contaore si gestiscono con il software **TesterTLR**; l'azzeramento della manutenzione avviene solo da software.

ELETTRONICA PER IDROPULITRICI

PROGETTATO E PRODOTTO IN ITALIA

CONFIGURABILE CON TESTERTLR

- Modalità contaore esterno: uscita attiva in parallelo alla pompa
- Modalità spia: segnalazioni con lampeggi codificati
- Impostazione delle tempistiche personalizzate
- Abilitazione / disabilitazione di funzioni e controlli

Ripristino dopo un allarme: salvo diversa indicazione, togliere tensione alla macchina per alcuni secondi. I blocchi per mancata manutenzione si azzerano solo tramite software (rete di assistenza).

SEGNALAZIONI (USCITA 24 VAC IN MODALITÀ SPIA)

SEGNALE	SIGNIFICATO	RIPRISTINO
Fissa	Blocco totale per mancata manutenzione	Rete di assistenza
1 lampeggio	Avviso manutenzione ordinaria consigliata	Rete di assistenza
2 lampeggi	Blocco pompa sempre attiva	Togliere tensione per alcuni secondi
3 lampeggi	Microperdite / false partenze	Togliere tensione per alcuni secondi
4 lampeggi	Blocco per inattività	Togliere tensione per alcuni secondi

TLR 20 · Schema di collegamento

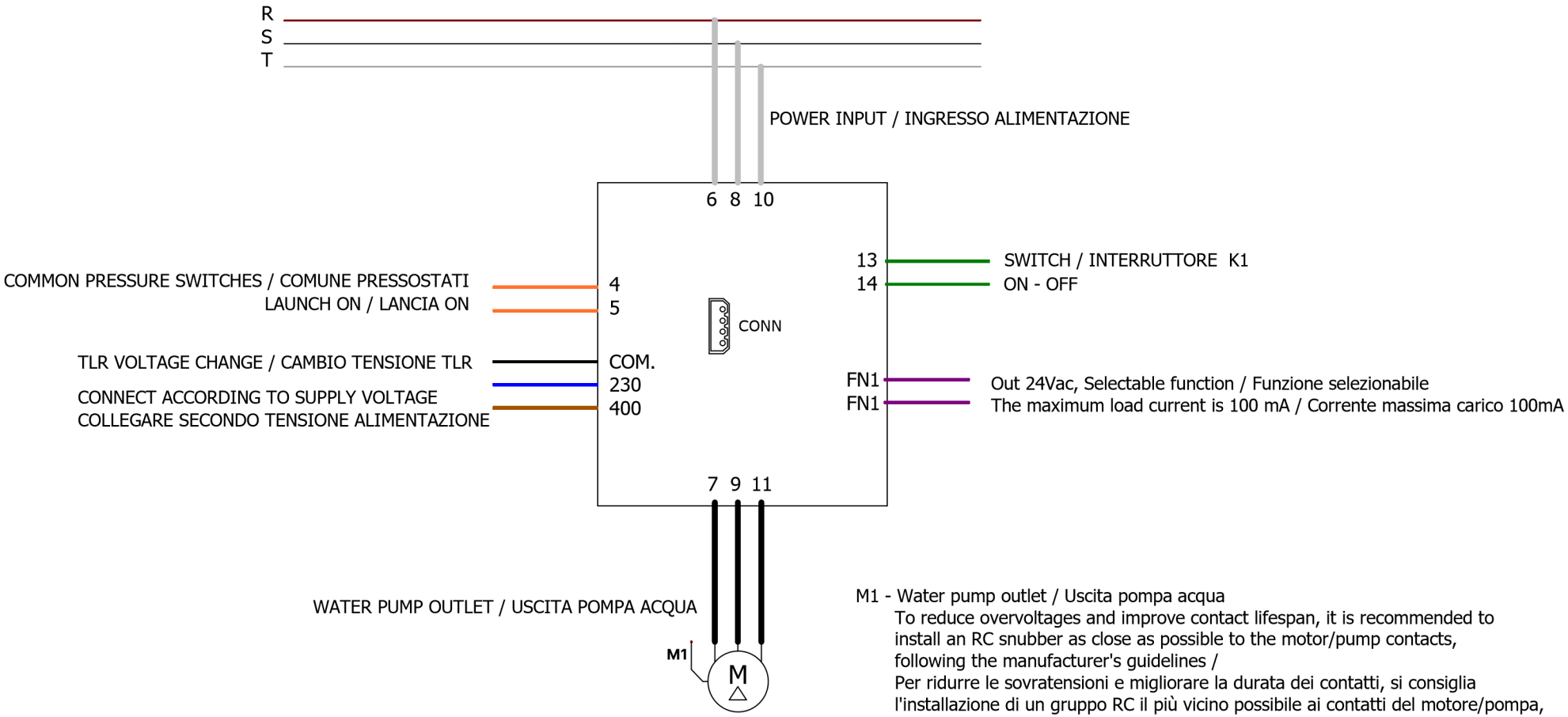

M1 - Water pump outlet / Uscita pompa acqua
To reduce overvoltages and improve contact lifespan, it is recommended to install an RC snubber as close as possible to the motor/pump contacts, following the manufacturer's guidelines /
Per ridurre le sovratensioni e migliorare la durata dei contatti, si consiglia l'installazione di un gruppo RC il più vicino possibile ai contatti del motore/pompa, seguendo le indicazioni del produttore del motore.
K1 - Low Voltage Switch / Interruttore Bassa Tensione
FN1 - 24VAC output, configurable via software:
For external hour meter / Per contaore esterno
As a warning indicator / Per spia segnalazione
CONN - Connector interface with PC / Connettore intefaccia PC
In single phase do not use 10-11 / In monofase non usare 10-11

Legende bilingue EN / IT come da schema costruttore · Disegni non in scala

G.Milani s.a.s. · Via Cavaglietto 25, 28010 Cavaglio d'Agogna (NO) · +39 0322 80 68 20 · info@gmilani.it · gmilani.cloud

TLR 20 · Cablaggio, pressostati e collegamento con interruttore e termica

P1 - Pressure switch generally mounted on the pump /
Pressostato generalmente montato su Pompa
P2 - Pressure switch generally mounted on Bypass valve /
Pressostato generalmente montato su Valvola Bypass
CONN - Programming interface connector with PC via TesterTlr software /
Connettore interfaccia programmazione tramite software TesterTlr

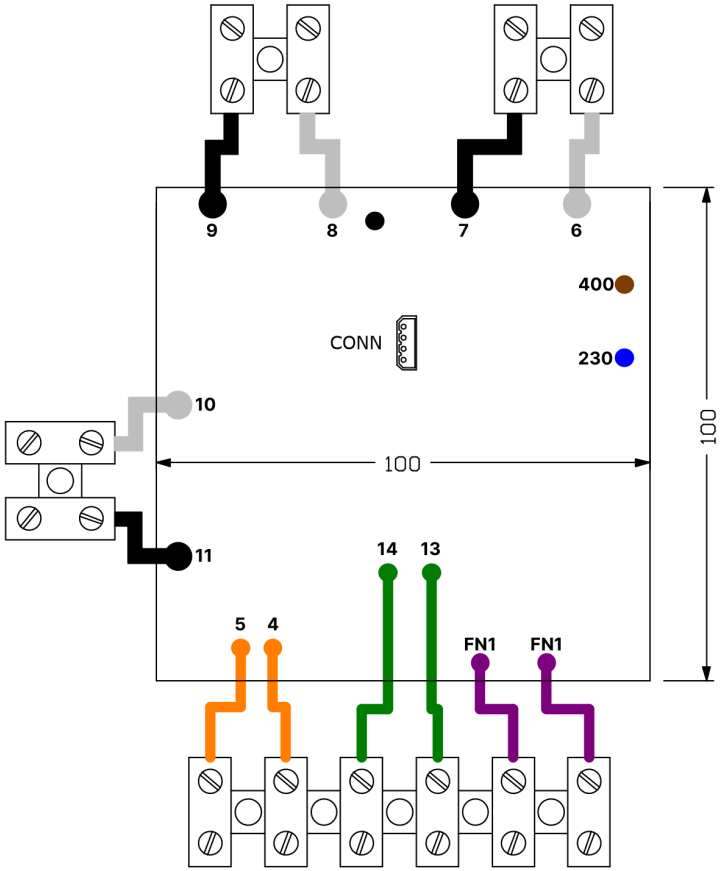

Example of pressure switch connection
Esempio collegamento pressostati

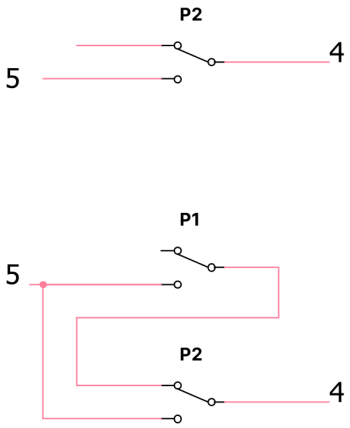

Example of a connection with main switch, fuse, and motor circuit breaker with 400Vac power supply
Esempio di collegamento con interruttore generale, fusibile e termica motore con alimentazione a 400Vac

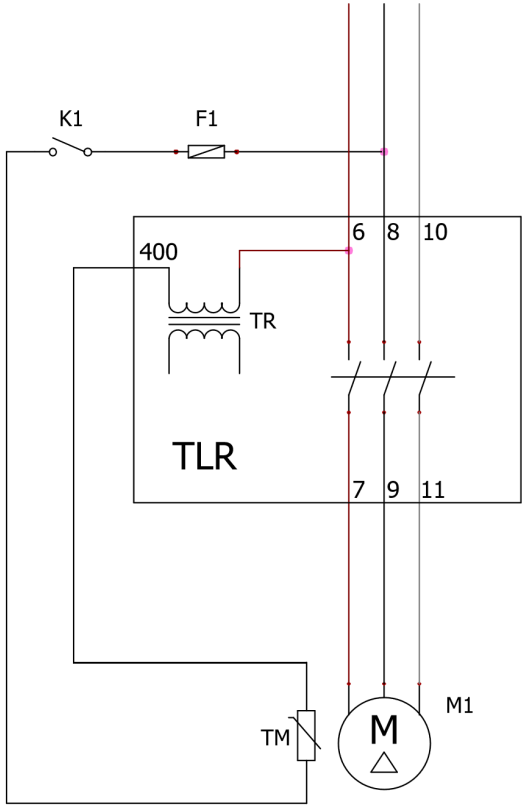

M1 - Motor pump / Motore pompa
TR - Internal TLR powre supply / Alimentazione interna
F1 - Fuse / Fusibile
K1 - Main switch / Interruttore generale
TM - Motor safety thermal switch / Interruttore termica sicurezza motore

Legende bilingue EN / IT come da schema costruttore · Disegni non in scala

G.Milani s.a.s. · Via Cavaglietto 25, 28010 Cavaglio d'Agogna (NO) · +39 0322 80 68 20 · info@gmilani.it · gmilani.cloud