SERIE BASIC

TLR 4 FLW

CENTRALINA PER IDROPULITRICI AD ACQUA FREDDA

Temporizzatore pompa compatto: avvio solo a pressostati chiusi, senza ciclo iniziale di pressurizzazione.

❄ Acqua fredda | 230 Vac | 400 Vac | Made in Italy

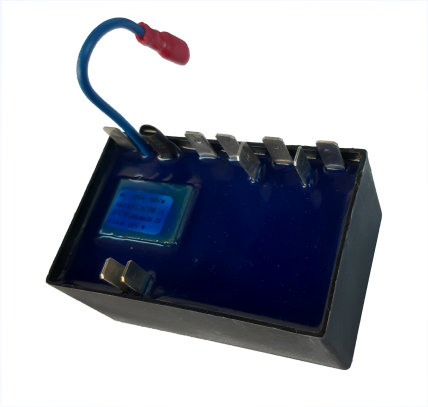

ALIMENTAZIONE	POMPA 400 V	POMPA 230 V	INGOMBRO
230 / 400 Vac	**4** kW · 5 HP	**3** kW · 4 HP	**86×52×46** mm

DATI TECNICI

Alimentazione	230 / 400 Vac, 50/60 Hz
Motore pompa	400 V fino a 4 kW / 5 HP · 230 V fino a 3 kW / 4 HP
Uscita pompa	3 relè interni
Ingressi	Pressostati in bassa tensione
Temporizzazione	7 s standard
Connessioni	Faston 6,3 mm
Dimensioni (L×P×H)	86 × 52 × 46 mm
Peso	380 g
Protezione	Elettronica affogata in resina epossidica

FUNZIONI PRINCIPALI

- Pompa attivata solo a pressostati chiusi
- Nessun TotalStop iniziale all'accensione
- Formato compatto

DESCRIZIONE

TLR 4 FLW gestisce le idropulitrici ad acqua fredda come semplice temporizzatore del motore pompa, con ritardo standard di 7 secondi.

A differenza degli altri TLR, i modelli FLW **non eseguono il ciclo iniziale di TotalStop** all'accensione: la pompa si attiva solo con gli ingressi pressostato chiusi.

ELETTRONICA PER IDROPULITRICI

PROGETTATO E PRODOTTO IN ITALIA

TLR 4 FLW · Schema di collegamento

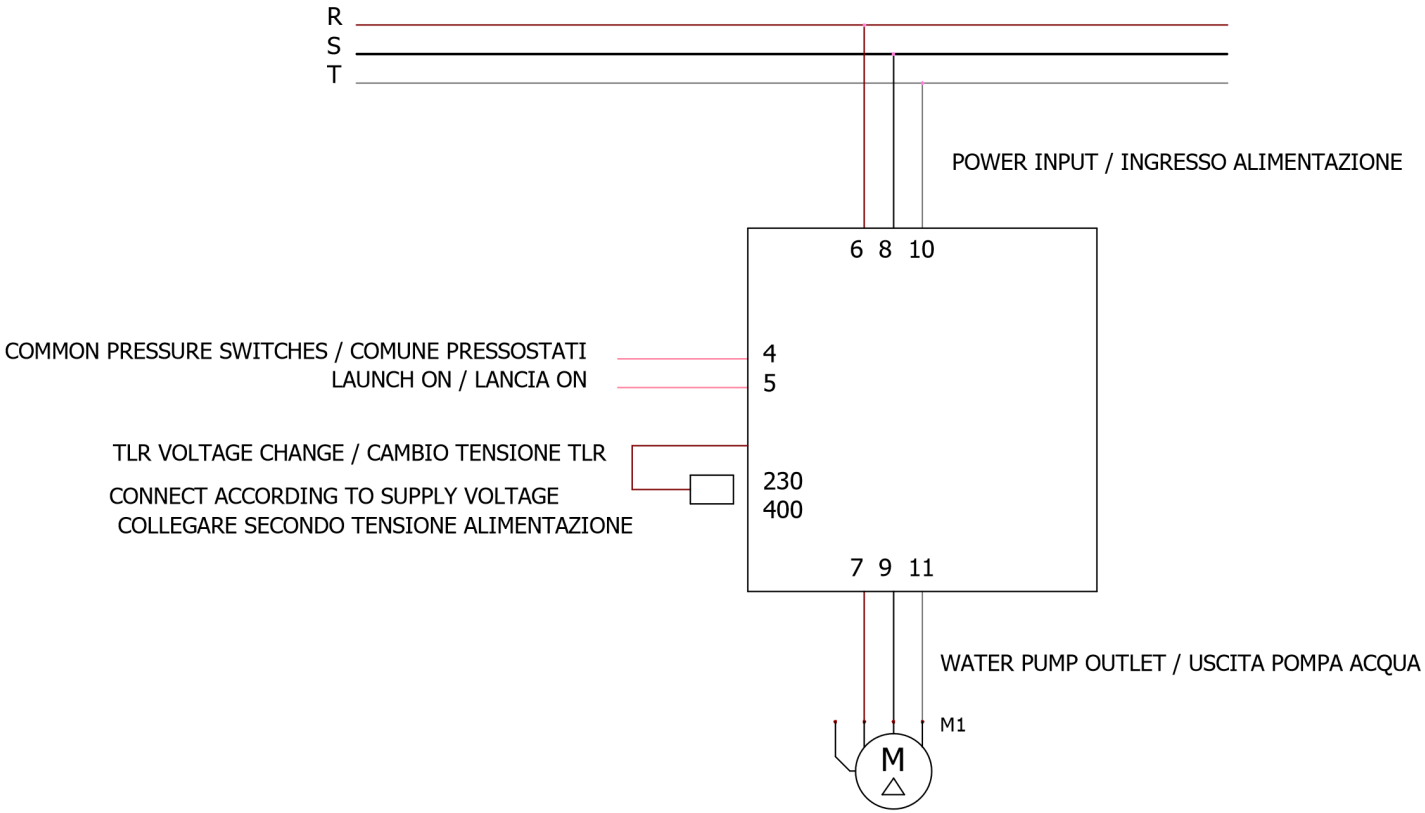

M1 -Water pump outlet / Uscita pompa acqua

In single phase do not use 10-11 / In monofase non usare 10-11

Legende bilingue EN / IT come da schema costruttore · Disegni non in scala

G.Milani s.a.s. · Via Cavaglietto 25, 28010 Cavaglio d'Agogna (NO) · +39 0322 80 68 20 · info@gmilani.it · gmilani.cloud

TLR 4 FLW · Ingombri e collegamento pressostati

P1 - Pressure switch generally mounted on the pump / Pressostato generalmente monatato su Pompa
P2 - Pressure switch generally mounted on Bypass Valve / Pressostato generalmente montato su Valvola Bypass

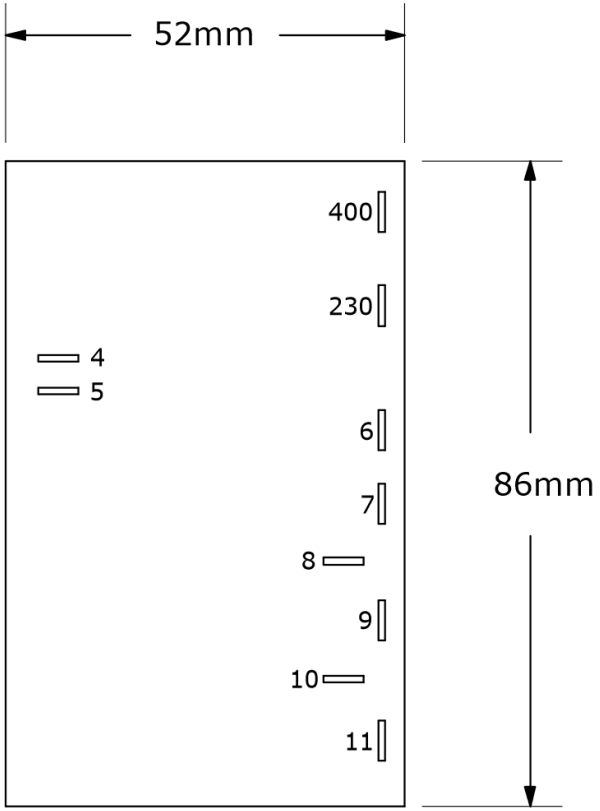

Height / Altezza 46mm

Example of pressure switch connection
Esempio collegamento pressostati

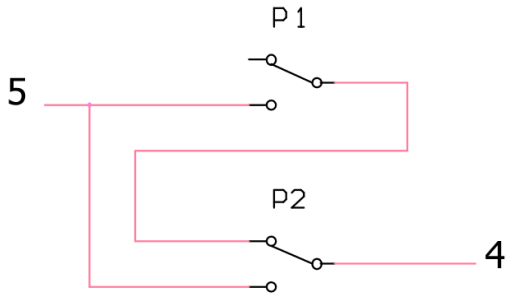

Legende bilingue EN / IT come da schema costruttore · Disegni non in scala

G.Milani s.a.s. · Via Cavaglietto 25, 28010 Cavaglio d'Agogna (NO) · +39 0322 80 68 20 · info@gmilani.it · gmilani.cloud